Ersatzteilliste
Spare parts list
Liste des pièces de rechange

Lista parti di ricambio
Lista de repuestos
Onderdelenlijst

J 1437
7 181 465 318
(99.10) KR

K 14...56 - 8 E/EC
KN 15...54 - 8 E/EC

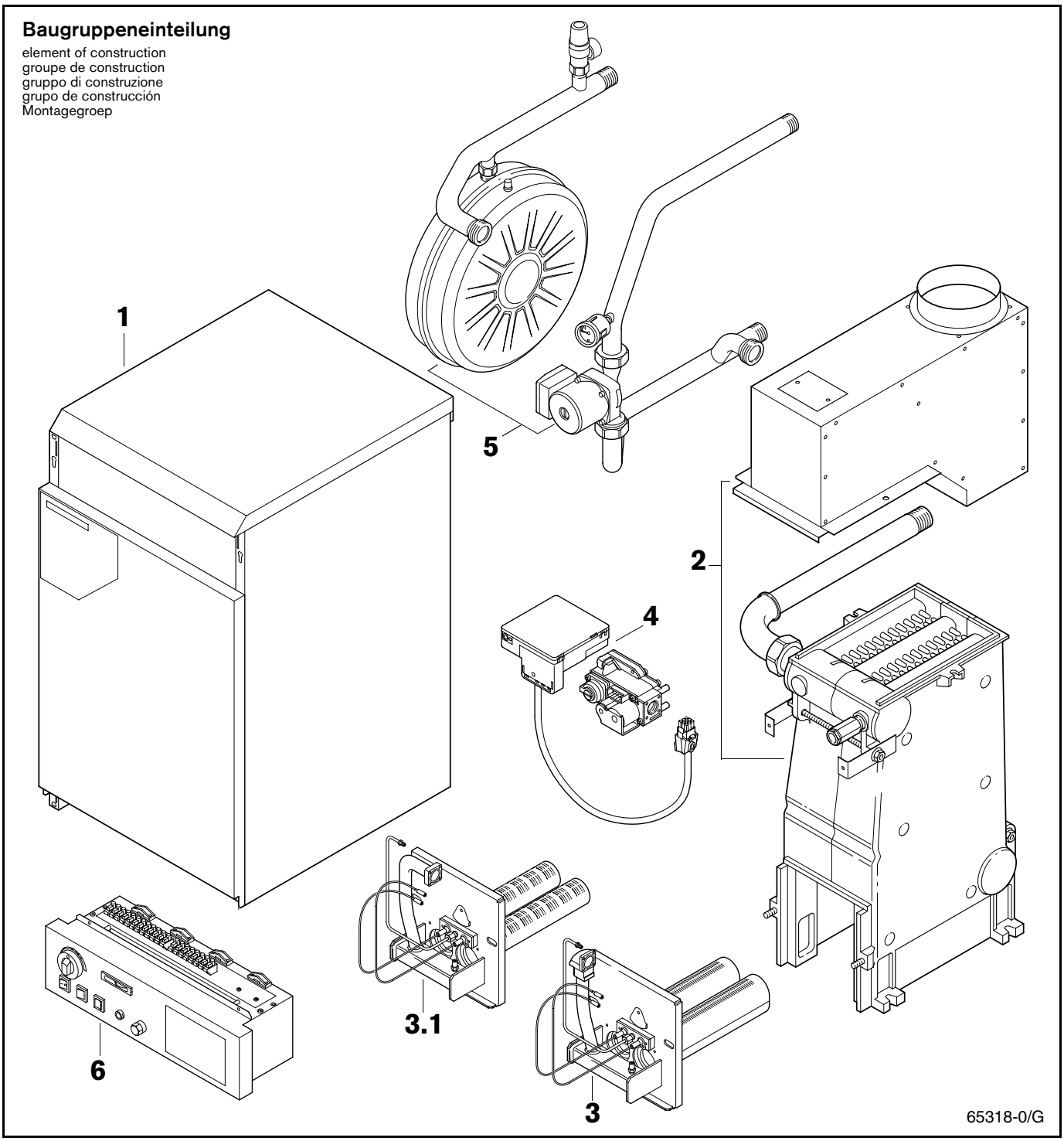

DER EINBAU VON ERSATZTEILEN DARF NUR DURCH EINEN ZUGELASSENEN INSTALLATEUR ERFOLGEN!

Diese Ersatzteilliste hat über einen längeren Zeitraum Gültigkeit. Es kann eine Änderung einzelner Preisgruppen eintreten. Wir empfehlen eine Überprüfung anhand der gültigen Ersatzteil-Preisliste.

JUNKERS
Bosch Thermotechnik

Baugruppe 1

element of construction
groupe de construction
gruppo di construzione
grupo de construcción
Montagegroep

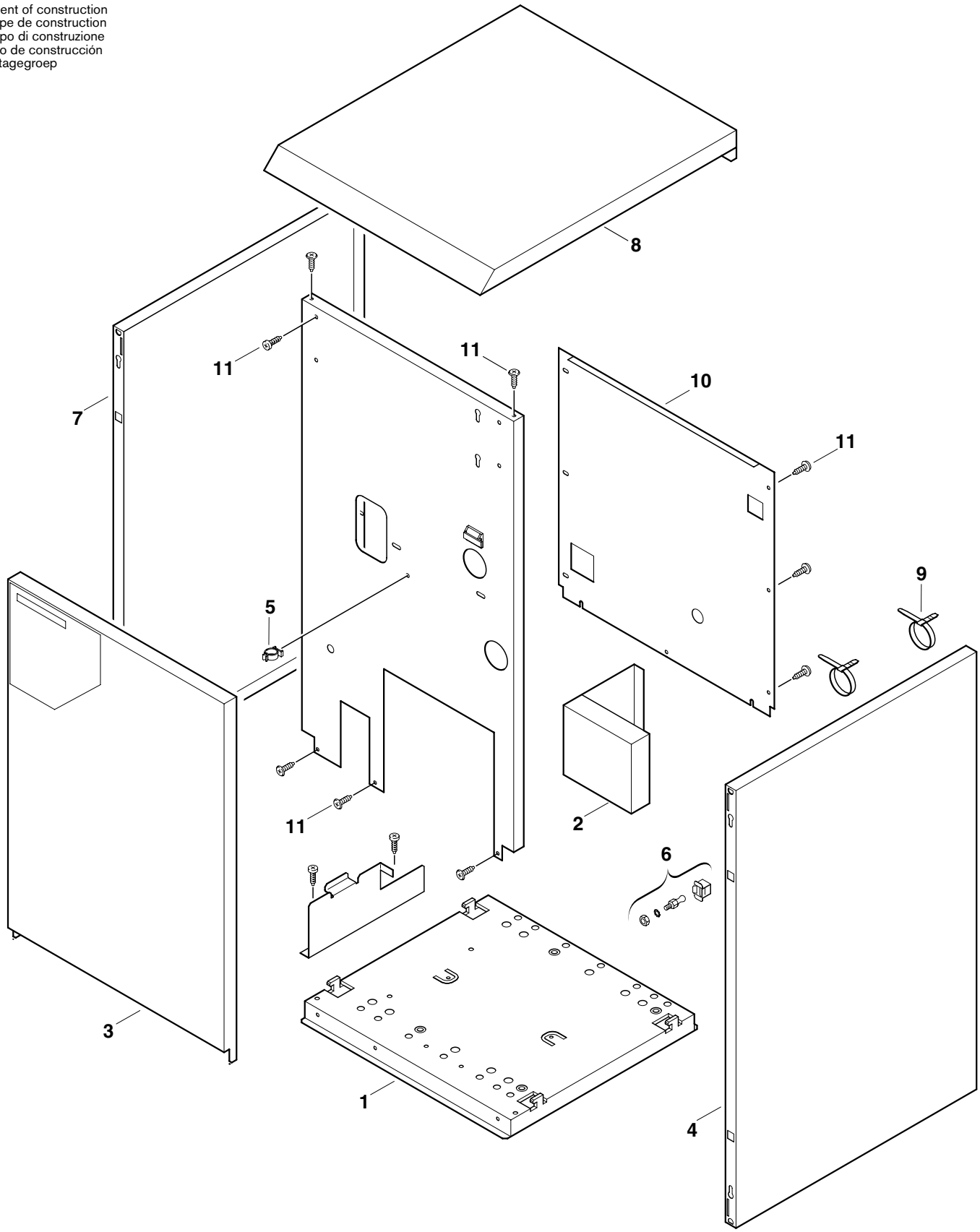

65318-1/G

K14...56-8E/EC **KN15...54-8E/EC** **Baugruppe 1**	Zeichenerklärungen Remarks Remarques Osservationi Observaciones Opmerking	[ ] Preisgruppe Price group Indice de price Gruppo prezzi Grupo de precios Prijsgroep	« In Verbindung mit Pos. In connection with pos. Seulement en rapport avec pos. Unitamente a pos. En unión con pos. Afzonderlijk verkrijgbaar met pos.	▲ Hochdruck Main water pressure Haute pression Per ST Pressión normal Hoge druk	▼ Niederdruck Low water pressure Basse pression Per BP Baja presión Lage druk

item num. d'orde posiz. pos. Pos.	description dénomination descrizione designation benaming Bezeichnung	Sonder-Nr. für Ausland Typen S-Nr.	ordering No. numéro de commande n° d'ordinazione n° de pedido bestelnummer Bestell-Nr.	Preis-gruppe PG	type of gas type de gaz tipo di gas tipo de gas gassoorte Gasart	K14/KN15-8E	K22/KN23-8E	K28/KN30-8E	K34/KN36-8E	K40/KN42-8E	K45/KN48-8E	K51/KN54-8E	K56-8E	K14/KN15-8EC	K22/KN23-8EC	K28/KN30-8EC	remarks remarques osservazioni observaciones opmerkingen Bemerkungen
1	Bodenblech ¤		8 729 011 446	36		■	■							■			nicht lagerhaltig
1	Bodenblech ¤		8 729 011 447	38				■	■						■	■	nicht lagerhaltig
1	Bodenblech ¤		8 729 011 448	39						■	■						nicht lagerhaltig
1	Bodenblech ¤		8 729 011 449	44								■	■				nicht lagerhaltig
2	Ausgleichsblende		8 729 011 514	36				■	■						■	■	
2	Ausgleichsblende		8 729 011 515	37						■	■						
2	Ausgleichsblende		8 729 011 516	38								■	■				
3	Tür ¤		8 729 011 463	38		■	■							■			
3	Tür ¤		8 729 011 464	39				■	■						■	■	
3	Tür ¤		8 729 011 465	40						■	■						
3	Tür ¤		8 729 011 466	40								■	■				
4	Seitenteil rechts ¤		8 729 011 459	38													
5	Kabelclip		8 729 010 476	30													
6	Verschlußsatz		8 729 010 801	22													
7	Seitenteil links ¤		8 729 011 458	38													
8	Deckel		8 729 011 471	40		■	■							■			
8	Deckel		8 729 011 472	40				■	■						■	■	
8	Deckel		8 729 011 473	40						■	■						
8	Deckel		8 729 011 474	40								■	■				
9	Zugentlastungsbinder		8 729 010 474	6													
10	Rückwand		8 729 011 475	29		■											nicht lagerhaltig
10	Rückwand		8 729 011 476	30			■										nicht lagerhaltig
10	Rückwand		8 729 011 477	31				■									nicht lagerhaltig
10	Rückwand		8 729 011 478	32					■								nicht lagerhaltig
10	Rückwand		8 729 011 479	33						■							nicht lagerhaltig
10	Rückwand		8 729 011 480	33							■						nicht lagerhaltig
10	Rückwand		8 729 011 481	34								■					nicht lagerhaltig
10	Rückwand		8 729 011 482	35									■				nicht lagerhaltig
10	Rückwand		8 729 011 483	28										■			nicht lagerhaltig
10	Rückwand		8 729 011 484	29											■		nicht lagerhaltig
10	Rückwand		8 729 011 485	30												■	nicht lagerhaltig
11	Schraube		8 713 403 008	1													

¤ Komplett / Assembly / Complet / Completo / Completo / Kompleet
(1) Kennzahl / Code No. / Référence / Marcato / Indicativo / Kode
( ) ohne Kennzahl / without Code No. / sans référence / senza marcato / sin indicativo / zonder kode
(s) Schwarz / Black / Noir / Nero / Negro / Zwart
(bl) Blau / Blue / Bleu / Blu / Azul / Blauw
(r) Rot / Red / Rouge / Rosso / Rojo / Rood
(br) Braun / Brown / Brun / Marrone / Marrón / Bruin
✦ ohne Abbildung / without illustration / sans illustration / senza illustrazione / sin ilustración / zonder Afbeelding

K14...56-8E/EC
KN15...54-8E/EC
Baugruppe 1

Baugruppe 2

element of construction
groupe de construction
gruppo di construzione
grupo de construcción
Montagegroep

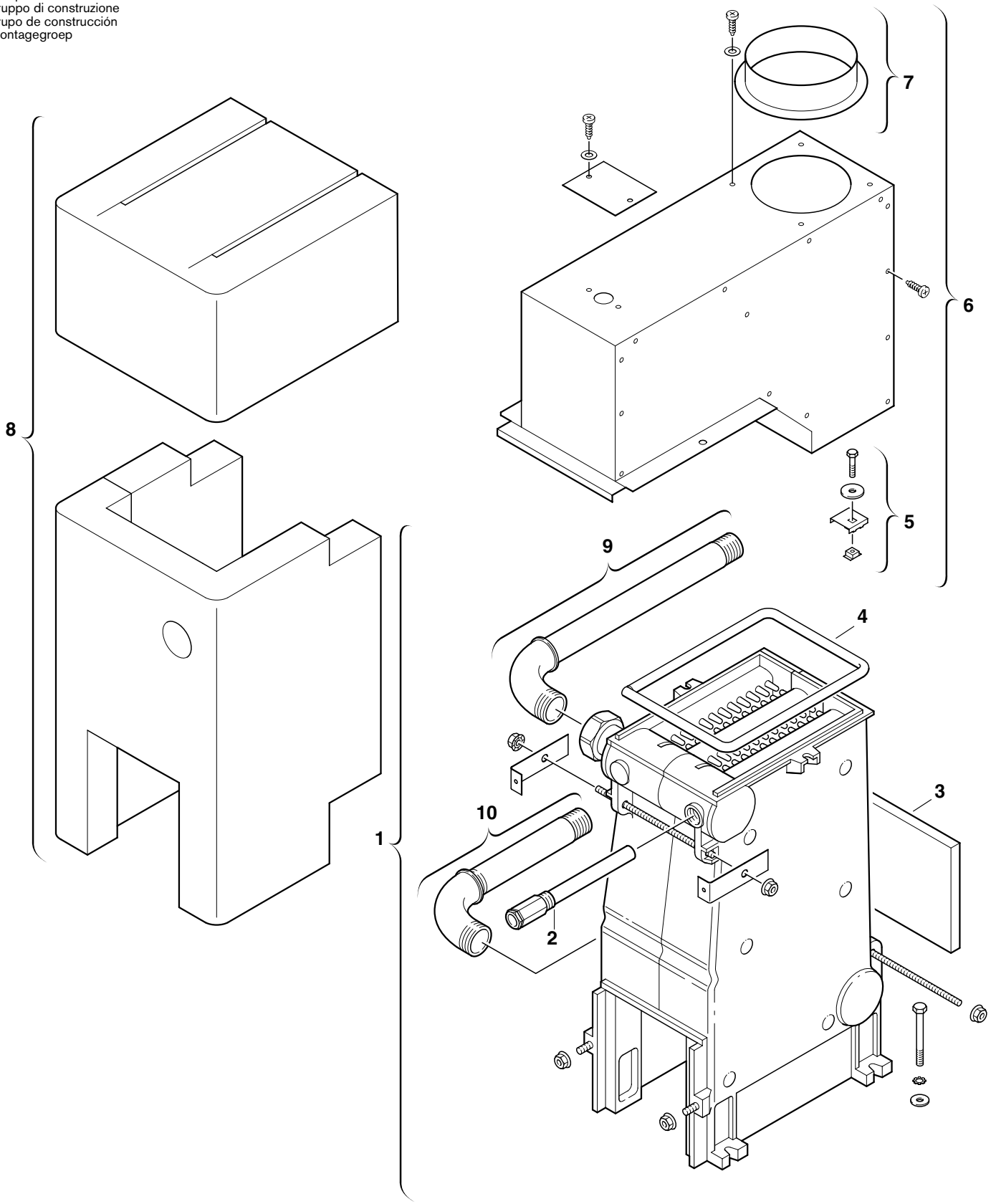

65318-2/G

K14...56-8E/EC **KN15...54-8E/EC** **Baugruppe 2**	Zeichenerklärungen Remarks Remarques Osservationi Observaciones Opmerking	[ ] Preisgruppe Price group Indice de price Gruppo prezzi Grupo de precios Prijsgroep	« In Verbindung mit Pos. In connection with pos. Seulement en rapport avec pos. Unitamente a pos. En unión con pos. Afzonderlijk verkrijgbaar met pos.	▲ Hochdruck Main water pressure Haute pression Per ST Pressión normal Hoge druk	▼ Niederdruck Low water pressure Basse pression Per BP Baja presión Lage druk

item num. d'orde posiz. pos. Pos.	description dénomination descrizione designation benaming Bezeichnung	Sonder-Nr. für Ausland Typen S-Nr.	ordering No. numéro de commande n° d'ordinazione n° de pedido bestelnummer Bestell-Nr.	Preis-gruppe PG	type of gas type de gaz tipo di gas tipo de gas gassoorte Gasart	K14/KN15-8E	K22/KN23-8E	K28/KN30-8E	K34/KN36-8E	K40/KN42-8E	K45/KN48-8E	K51/KN54-8E	K56-8E	K14/KN15-8EC	K22/KN23-8EC	K28/KN30-8EC	remarks remarques osservazioni observaciones opmerkingen Bemerkungen
1	Gliederblock ¤		8 729 010 062	60		■								■			3 Glieder
1	Gliederblock ¤		8 729 010 063	63			■								■		4 Glieder
1	Gliederblock ¤		8 729 010 064	66				■								■	5 Glieder
1	Gliederblock ¤		8 729 010 065	68					■								6 Glieder
1	Gliederblock ¤		8 729 010 066	71						■							7 Glieder
1	Gliederblock ¤		8 729 010 067	99							■						8 Glieder
1	Gliederblock ¤		8 729 011 520	99								■					9 Glieder
1	Gliederblock ¤		8 729 011 521	99									■				10 Glieder
2	Tauchhülse		8 729 010 672	37													
3	Isolierung		8 729 011 510	23													Länge anpassen
4	Dichtschnur		8 729 010 148	18													
5	Befestigungssatz		8 729 010 946	30													
6	Strömungssicherung ¤		8 729 011 438	46		■								■			
6	Strömungssicherung ¤		8 729 011 439	47			■								■		
6	Strömungssicherung ¤		8 729 011 440	47				■								■	
6	Strömungssicherung ¤		8 729 011 441	48					■								
6	Strömungssicherung ¤		8 729 011 442	48						■							
6	Strömungssicherung ¤		8 729 011 443	49							■						
6	Strömungssicherung ¤		8 729 011 444	49								■					
6	Strömungssicherung ¤		8 729 011 445	49									■				
7	Abgasstutzen		8 729 010 076	22		■	■							■	■		∅ 130mm
7	Abgasstutzen		8 729 010 157	23				■	■							■	∅ 150mm
7	Abgasstutzen		8 729 010 256	27						■	■	■	■				∅ 180mm
8	Isoliersatz		8 729 011 487	37		■								■			nicht lagerhaltig
8	Isoliersatz		8 729 011 488	37			■								■		nicht lagerhaltig
8	Isoliersatz		8 729 011 489	38				■								■	nicht lagerhaltig
8	Isoliersatz		8 729 011 490	38					■								nicht lagerhaltig
8	Isoliersatz		8 729 011 491	39						■							nicht lagerhaltig
8	Isoliersatz		8 729 011 492	39							■						nicht lagerhaltig
8	Isoliersatz		8 729 011 493	39								■					nicht lagerhaltig
8	Isoliersatz		8 729 011 494	65									■				nicht lagerhaltig
9	Vorlaufrohr ¤		8 729 010 087	38		■	■	■	■	■	■	■	■				
10	Rücklaufrohr ¤		8 729 011 461	34		■	■	■	■	■	■	■	■				

¤ Komplett / Assembly / Complet / Completo / Completo / Kompleet
(1) Kennzahl / Code No. / Référence / Marcato / Indicativo / Kode
( ) ohne Kennzahl / without Code No. / sans référence / senza marcato / sin indicativo / zonder kode
(s) Schwarz / Black / Noir / Nero / Negro / Zwart
(bl) Blau / Blue / Bleu / Blu / Azul / Blauw
(r) Rot / Red / Rouge / Rosso / Rojo / Rood
(br) Braun / Brown / Brun / Marrone / Marrón / Bruin
✦ ohne Abbildung / without illustration / sans illustration / senza illustrazione / sin ilustración / zonder Afbeelding

K14...56-8E/EC
KN15...54-8E/EC
Baugruppe 2

Baugruppe 3

element of construction
groupe de construction
gruppo di construzione
grupo de construcción
Montagegroep

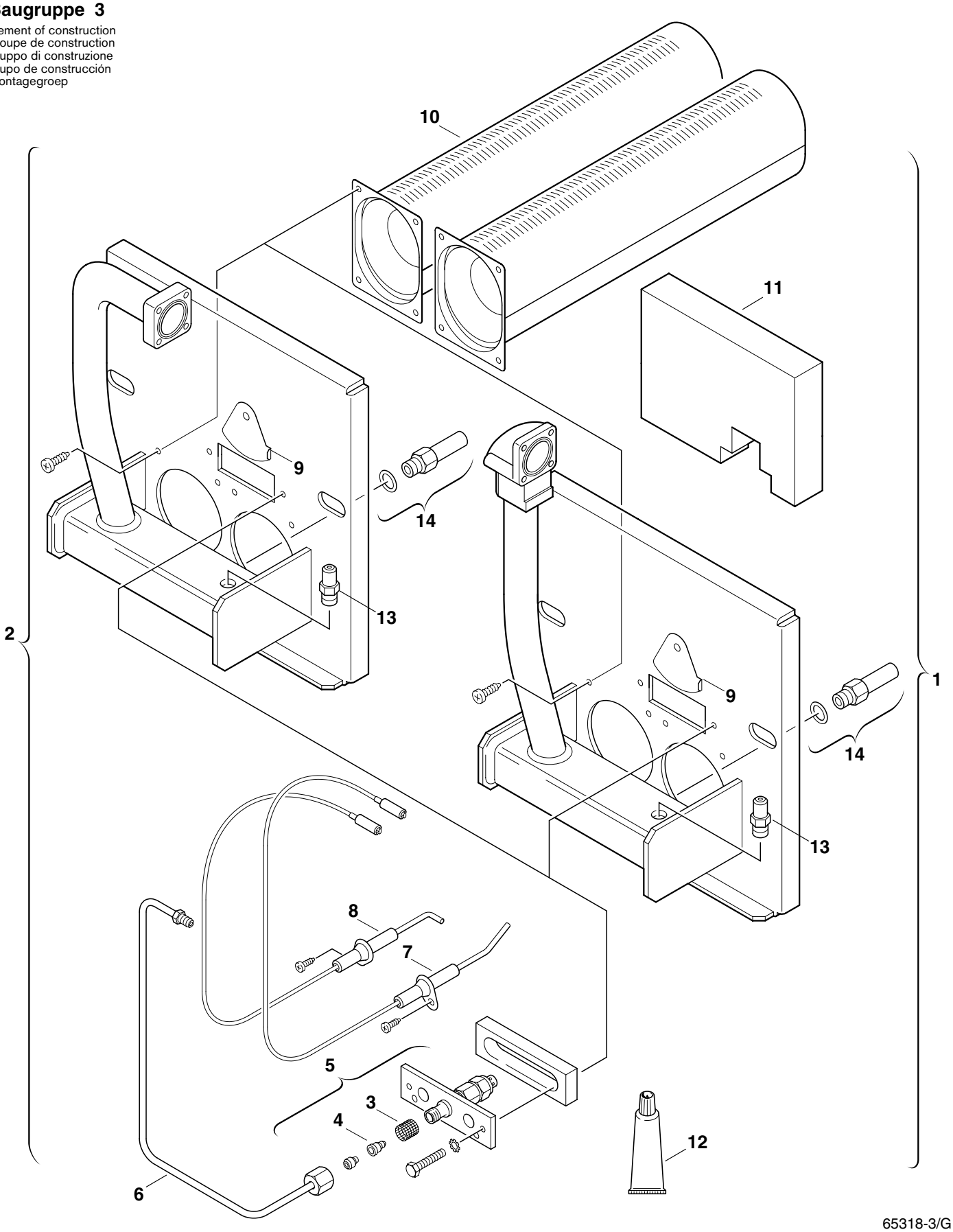

65318-3/G

KN15...54-8E/EC	Zeichenerklärungen Remarks Remarques Osservationi Observaciones Opmerking	[ ] Preisgruppe Price group Indice de price Gruppo prezzi Grupo de precios Prijsgroep	« In Verbindung mit Pos. In connection with pos. Seulement en rapport avec pos. Unitamente a pos. En unión con pos. Afzonderlijk verkrijgbaar met pos.	▲ Hochdruck Main water pressure Haute pression Per ST Pressión normal Hoge druk	▼ Niederdruck Low water pressure Basse pression Per BP Baja presión Lage druk
Baugruppe 3					

item num. d'orde posiz. pos. Pos.	description dénomination descrizione designation benaming Bezeichnung	Sonder-Nr. für Ausland Typen S-Nr.	ordering No. numéro de commande n° d'ordinazione n° de pedido bestelnummer Bestell-Nr.	Preis-gruppe PG	type of gas type de gaz tipo di gas tipo de gas gassoorte Gasart	KN15-8E	KN23-8E	KN30-8E	KN36-8E	KN42-8E	KN48-8E	KN54-8E	KN15-8EC	KN23-8EC	KN30-8EC		remarks remarques osservazioni observaciones opmerkingen Bemerkungen
1	Brenner ¤		8 729 011 406	57	23	■							■				2 Brennerrohre
1	Brenner ¤		8 729 011 407	58	23		■							■			3 Brennerrohre
1	Brenner ¤		8 729 011 408	59	23			■							■		4 Brennerrohre
1	Brenner ¤		8 729 011 409	60	23				■								5 Brennerrohre
2	Brenner ¤		8 729 011 410	63	23					■							6 Brennerrohre
2	Brenner ¤		8 729 011 411	65	23						■						7 Brennerrohre
2	Brenner ¤		8 729 011 412	66	23							■					8 Brennerrohre
3	Sieb		8 729 010 864	12													
4	Zünddüse (5)		8 729 010 839	11	21												GZ41,5/G25.1
4	Zünddüse (6)		8 729 011 378	15	21												GZ35
4	Zünddüse (4)		8 729 010 821	11	23												
4	Zünddüse (3)		8 729 010 854	11	31												G31; 30-37mbar
4	Zünddüse (2,5)		8 729 010 822	12	31												G31; 40-50mbar
5	Zündbrenner		8 729 010 853	33	23												
5	Zündbrenner		8 729 010 853	33	21, 31												ohne Zünddüse
6	Zündgasrohr ¤		8 729 010 846	29													
7	Zündelektrode ¤		8 729 010 855	23													
8	Ionisationselektrode ¤		8 729 010 856	31													
9	Schaulochdeckel		8 729 010 425	19													
10	Brennerrohr		8 729 010 857	37													
11	Brennerisolierung		8 729 011 543	18		■							■				
11	Brennerisolierung		8 729 011 546	20			■	■	■					■	■		
11	Brennerisolierung		8 729 011 549	25						■	■	■					
12	Kleber		8 729 010 532	36													1500 °C
13	Druckmeßnippel		8 713 305 102	15													
14	Düsensatz (225B)		8 729 011 541	32	23	■	■	■	■				■	■	■		5 Stück
14	Düsensatz (220B)		8 729 011 540	32	23					■	■	■					8 Stück
14	Umbausatz (155B)		7 715 449 013		→31	■	■	■	■				■	■	■		G31; 30/37/50mbar
14	Umbausatz (153B)		7 715 449 029		→31					■							G31; 30/37/50mbar
14	Umbausatz (148B)		7 715 449 112		→31						■	■					G31; 30/37/50mbar
14	Umbausatz (257B)	5092	7 715 429 004		→21		■	■	■					■	■		G25.1; 5 Düsen
14	Umbausatz (257B)	5092	7 715 429 106		→21					■	■	■					G25.1; 7 Düsen
14	Umbausatz (345B)	5392	7 715 229 004		→21	■	■						■	■			GZ35; 3 Düsen
14	Umbausatz (345B)	5392	7 715 429 028		→21			■	■	■					■		GZ35; 6 Düsen
14	Umbausatz (335B)	5392	7 715 429 056		→21						■						GZ35; 7 Düsen
14	Umbausatz (272B)	5392	7 715 229 005		→21	■	■						■	■			GZ41,5; 3 Düsen
14	Umbausatz (272B)	5392	7 715 429 003		→21			■	■						■		GZ41,5; 6 Düsen
14	Umbausatz (272B	5392	7 715 429 105		→21					■	■	■					GZ41,5; 7 Düsen
14	Umbausatz (140B)	5392	7 715 449 030		→31	■	■	■	■	■			■	■	■		G31; 6 Düsen
14	Umbausatz (134B)	5392	7 715 449 114		→31						■	■					G31; 8 Düsen

¤ Komplett / Assembly / Complet / Completo / Completo / Kompleet
(1) Kennzahl / Code No. / Référence / Marcato / Indicativo / Kode
( ) ohne Kennzahl / without Code No. / sans référence / senza marcato / sin indicativo / zonder kode
(s) Schwarz / Black / Noir / Nero / Negro / Zwart
(bl) Blau / Blue / Bleu / Blu / Azul / Blauw
(r) Rot / Red / Rouge / Rosso / Rojo / Rood
(br) Braun / Brown / Brun / Marrone / Marrón / Bruin
✦ ohne Abbildung / without illustration / sans illustration / senza illustrazione / sin ilustración / zonder Afbeelding

KN15...54-8E/EC

Baugruppe 3

Baugruppe 3.1

element of construction
groupe de construction
gruppo di construzione
grupo de construcción
Montagegroep

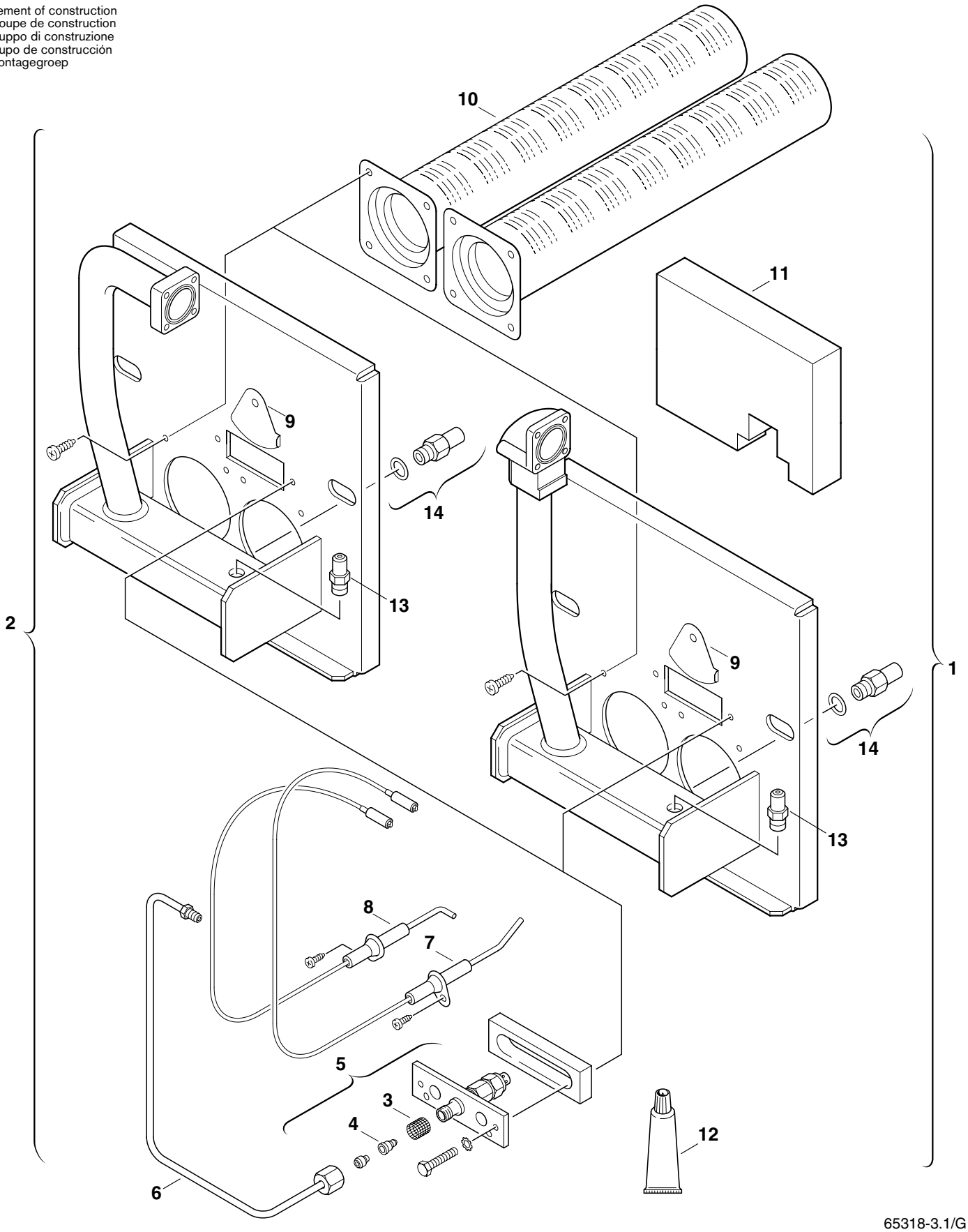

65318-3.1/G

K14...56-8E/EC Baugruppe 3.1	Zeichenerklärungen Remarks Remarques Osservationi Observaciones Opmerking	[ ] Preisgruppe Price group Indice de price Gruppo prezzi Grupo de precios Prijsgroep	« In Verbindung mit Pos. In connection with pos. Seulement en rapport avec pos. Unitamente a pos. En unión con pos. Afzonderlijk verkrijgbaar met pos.	▲ Hochdruck Main water pressure Haute pression Per ST Pressión normal Hoge druk	▼ Niederdruck Low water pressure Basse pression Per BP Baja presión Lage druk

item num. d'orde posiz. pos. Pos.	description dénomination descrizione designation benaming Bezeichnung	Sonder-Nr. für Ausland Typen S-Nr.	ordering No. numéro de commande n° d'ordinazione n° de pedido bestelnummer Bestell-Nr.	Preis-gruppe PG	type of gas type de gaz tipo di gas tipo de gas gassoorte Gasart	K14-8E	K22-8E	K28-8E	K34-8E	K40-8E	K45-8E	K51-8E	K56-8E	K14-8EC	K22-8EC	K28-8EC	remarks remarques osservazioni observaciones opmerkingen Bemerkungen
1	Brenner ¤		8 729 011 413	57	23	■								■			2 Brennerrohre
1	Brenner ¤		8 729 011 414	58	23		■								■		3 Brennerrohre
1	Brenner ¤		8 729 011 415	59	23			■								■	4 Brennerrohre
1	Brenner ¤		8 729 011 416	60	23				■								5 Brennerrohre
2	Brenner ¤		8 729 011 417	62	23					■							6 Brennerrohre
2	Brenner ¤		8 729 011 418	63	23						■						7 Brennerrohre
2	Brenner ¤		8 729 011 419	64	23							■					8 Brennerrohre
2	Brenner ¤		8 729 011 420	65	23								■				9 Brennerrohre
3	Sieb		8 729 010 864	12													
4	Zünddüse (4)		8 729 010 821	11	23												
4	Zünddüse (5)		8 729 010 839	11	21												GZ41,5/G25.1
4	Zünddüse (6)		8 729 011 378	15	21												GZ35
4	Zünddüse (3)		8 729 010 854	11	31												G31; 30-37mbar
4	Zünddüse (2,5)		8 729 010 822	12	31												G31; 40-50mbar
5	Zündbrenner		8 729 010 853	33	23												
5	Zündbrenner		8 729 010 853	33	21, 31												ohne Zünddüse
6	Zündgasrohr ¤		8 729 010 846	29													
7	Zündelektrode ¤		8 729 010 855	23													
8	Ionisationselektrode ¤		8 729 011 563	32													
9	Schaulochdeckel		8 729 010 425	19													
10	Brennerrohr		8 729 011 562	36													
11	Brennerisolierung		8 729 011 551	18		■	■							■	■		
11	Brennerisolierung		8 729 011 553	20				■	■							■	
11	Brennerisolierung		8 729 011 557	25						■	■	■	■				
12	Kleber		8 729 010 532	36													1500 °C
13	Druckmeßnippel		8 713 305 102	15													
14	Düsensatz (220A)		8 729 010 170	32	23												4 Stück
14	Düsensatz (224A)		8 729 011 542	35	23												5 Stück
14	Umbausatz (160A)		7 715 449 055		→31	■	■	■	■	■				■	■	■	G31; 30-50mbar
14	Umbausatz (143A)		7 715 449 113		→31						■	■	■				G31; 30-50mbar
14	Umbausatz (252A)	7192	7 715 039 015		23	■								■			13 mbar
14	Umbausatz (252A)	7192	7 715 239 008		23		■								■		13 mbar
14	Umbausatz (252A)	7192	7 715 339 010		23			■								■	13 mbar
14	Umbausatz (252A)	7192	7 715 439 029		23				■	■							13 mbar
14	Umbausatz (252A)	7192	7 715 439 057		23						■	■					13 mbar
14	Umbausatz (252A)	7192	7 715 439 105		23								■				13 mbar

¤ Komplett / Assembly / Complet / Completo / Completo / Kompleet
(1) Kennzahl / Code No. / Référence / Marcato / Indicativo / Kode
( ) ohne Kennzahl / without Code No. / sans référence / senza marcato / sin indicativo / zonder kode
(s) Schwarz / Black / Noir / Nero / Negro / Zwart
(bl) Blau / Blue / Bleu / Blu / Azul / Blauw
(r) Rot / Red / Rouge / Rosso / Rojo / Rood
(br) Braun / Brown / Brun / Marrone / Marrón / Bruin
✦ ohne Abbildung / without illustration / sans illustration / senza illustrazione / sin ilustración / zonder Afbeelding

K14...56-8E/EC

Baugruppe 3.1

Baugruppe 4

element of construction
groupe de construction
gruppo di construzione
grupo de construcción
Montagegroep

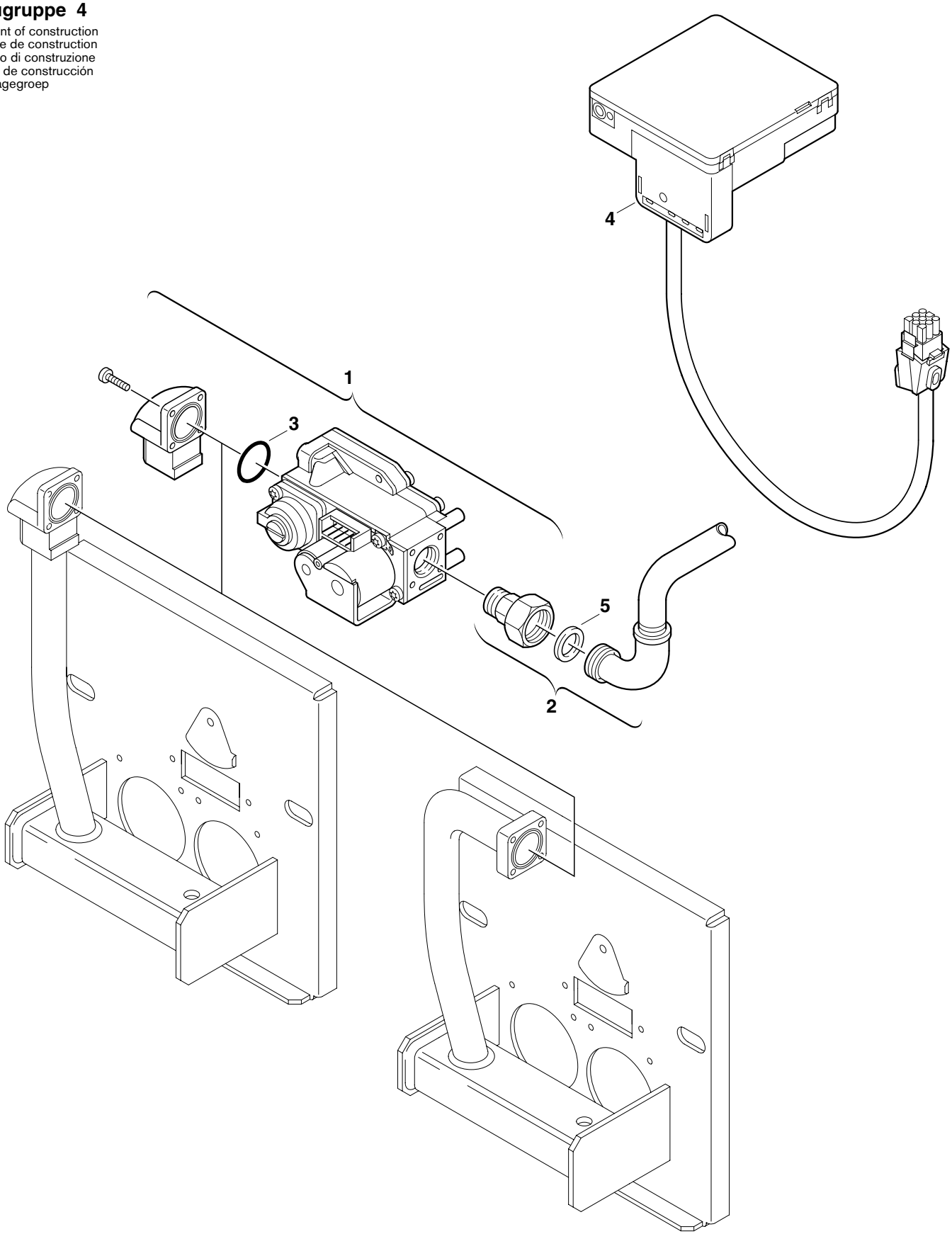

65318-4/G

K14...56-8E/EC **KN15...54-8E/EC** **Baugruppe 4**	Zeichenerklärungen Remarks Remarques Osservationi Observaciones Opmerking	[ ] Preisgruppe Price group Indice de price Gruppo prezzi Grupo de precios Prijsgroep	« In Verbindung mit Pos. In connection with pos. Seulement en rapport avec pos. Unitamente a pos. En unión con pos. Afzonderlijk verkrijgbaar met pos.	▲ Hochdruck Main water pressure Haute pression Per ST Pressión normal Hoge druk	▼ Niederdruck Low water pressure Basse pression Per BP Baja presión Lage druk

item num. d'orde posiz. pos. Pos.	description dénomination descrizione designation benaming Bezeichnung	Sonder-Nr. für Ausland Typen S-Nr.	ordering No. numéro de commande n° d'ordinazione n° de pedido bestelnummer Bestell-Nr.	Preis-gruppe PG	type of gas type de gaz tipo di gas tipo de gas gassoorte Gasart	K14/KN15-8E	K22/KN23-8E	K28/KN30-8E	K34/KN36-8E	K40/KN42-8E	K45/KN48-8E	K51/KN54-8E	K56-8E	K14/KN15-8EC	K22/KN23-8EC	K28/KN30-8EC	remarks remarques osservazioni observaciones opmerkingen Bemerkungen
1	Gasarmatur ¤		8 729 010 851	43													
2	Gasrohr		8 729 011 421	38		■											
2	Gasrohr		8 729 011 422	38			■	■	■						■	■	
2	Gasrohr		8 729 011 423	37						■	■	■	■				
2	Gasrohr		8 729 011 512	39										■			
3	O-Ring		8 740 205 075	10													
4	Feuerungsautomat ¤		8 729 011 404	47													
5	Dichtscheibe		8 710 103 046	2													1/2"

¤ Komplett / Assembly / Complet / Completo / Completo / Kompleet
(1) Kennzahl / Code No. / Référence / Marcato / Indicativo / Kode
( ) ohne Kennzahl / without Code No. / sans référence / senza marcato / sin indicativo / zonder kode
(s) Schwarz / Black / Noir / Nero / Negro / Zwart
(bl) Blau / Blue / Bleu / Blu / Azul / Blauw
(r) Rot / Red / Rouge / Rosso / Rojo / Rood
(br) Braun / Brown / Brun / Marrone / Marrón / Bruin
✦ ohne Abbildung / without illustration / sans illustration / senza illustrazione / sin ilustración / zonder Afbeelding

K14...56-8E/EC
KN15...54-8E/EC
Baugruppe 4

Baugruppe 5

element of construction
groupe de construction
gruppo di construzione
grupo de construcción
Montagegroep

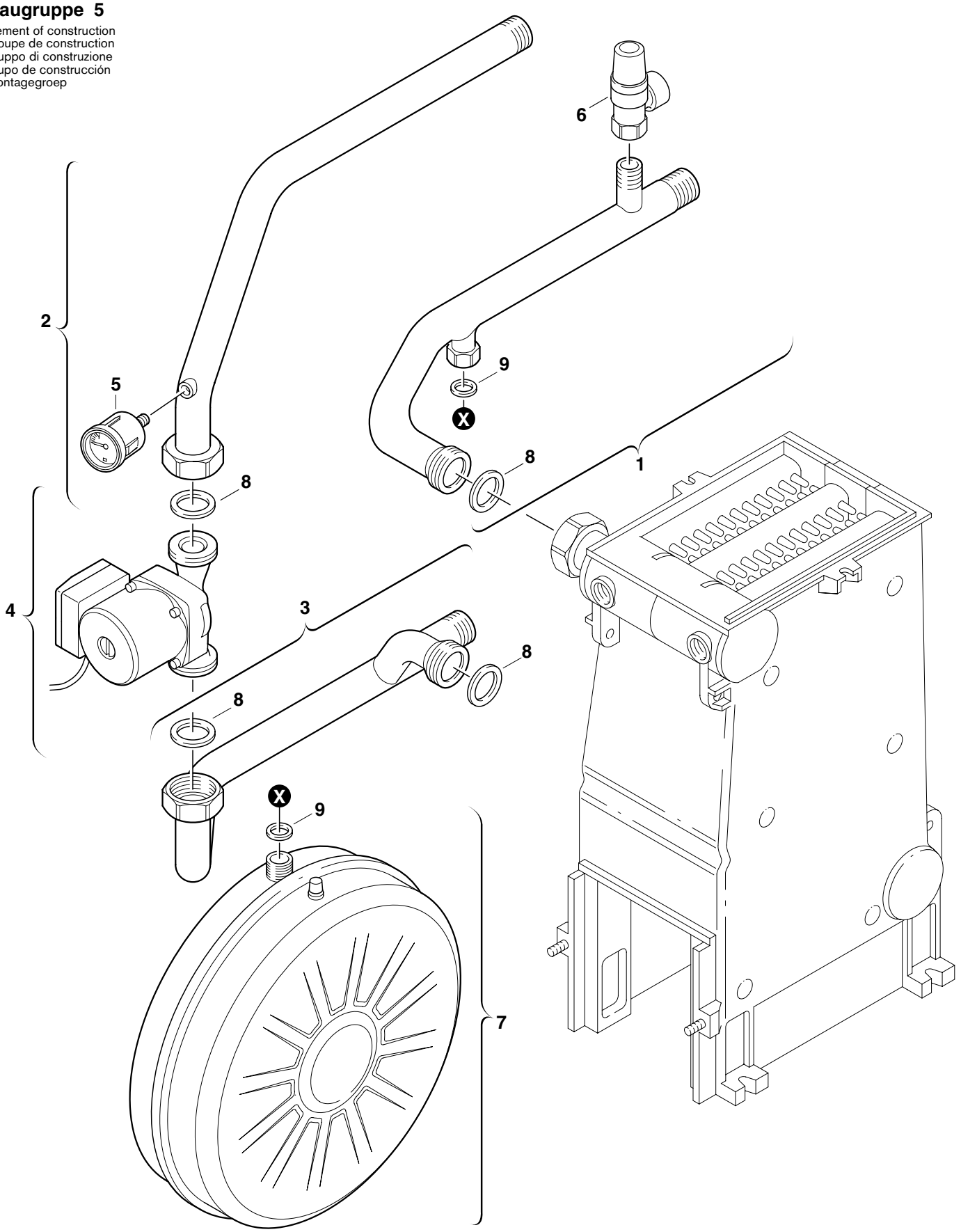

65318-5/G

K14...28-8EC **KN15...30-8EC** **Baugruppe 5**	Zeichenerklärungen Remarks Remarques Osservationi Observaciones Opmerking	[ ] Preisgruppe Price group Indice de price Gruppo prezzi Grupo de precios Prijsgroep	« In Verbindung mit Pos. In connection with pos. Seulement en rapport avec pos. Unitamente a pos. En unión con pos. Afzonderlijk verkrijgbaar met pos.	▲ Hochdruck Main water pressure Haute pression Per ST Pressión normal Hoge druk	▼ Niederdruck Low water pressure Basse pression Per BP Baja presión Lage druk

item num. d'orde posiz. pos. Pos.	description dénomination descrizione designation benaming Bezeichnung	Sonder-Nr. für Ausland Typen S-Nr.	ordering No. numéro de commande n° d'ordinazione n° de pedido bestelnummer Bestell-Nr.	Preis-gruppe PG	type of gas type de gaz tipo di gas tipo de gas gassoorte Gasart	K14-8EC	K22-8EC	K28-8EC	KN15-8EC	KN23-8EC	KN30-8EC						remarks remarques osservazioni observaciones opmerkingen Bemerkungen
1	Vorlaufrohr ¤		8 729 011 610	42													
2	Rücklaufrohr		8 729 011 524	39													
3	Rücklaufrohr		8 729 011 523	42													
4	Pumpe		8 729 010 908	48													
5	Manometer		8 729 010 740	30													
6	Sicherheitsventil		8 717 401 012	24													
7	Ausdehnungsgefäß		8 729 011 522	42													
8	Dichtscheibe		8 710 103 052	4													1"
9	Dichtscheibe		8 710 103 043	2													3/4"

¤ Komplett
Assembly
Complet
Completo
Completo
Kompleet

(1) Kennzahl
Code No.
Référence
Marcato
Indicativo
Kode

( ) ohne Kennzahl
without Code No.
sans référence
senza marcato
sin indicativo
zonder kode

(s) Schwarz
Black
Noir
Nero
Negro
Zwart

(bl) Blau
Blue
Bleu
Blu
Azul
Blauw

(r) Rot
Red
Rouge
Rosso
Rojo
Rood

(br) Braun
Brown
Brun
Marrone
Marrón
Bruin

✦ ohne Abbildung
without illustration
sans illustration
senza illustrazione
sin ilustración
zonder Afbeelding

K14...28-8EC
KN15...30-8EC
Baugruppe 5

Baugruppe 6

element of construction
groupe de construction
gruppo di construzione
grupo de construcción
Montagegroep

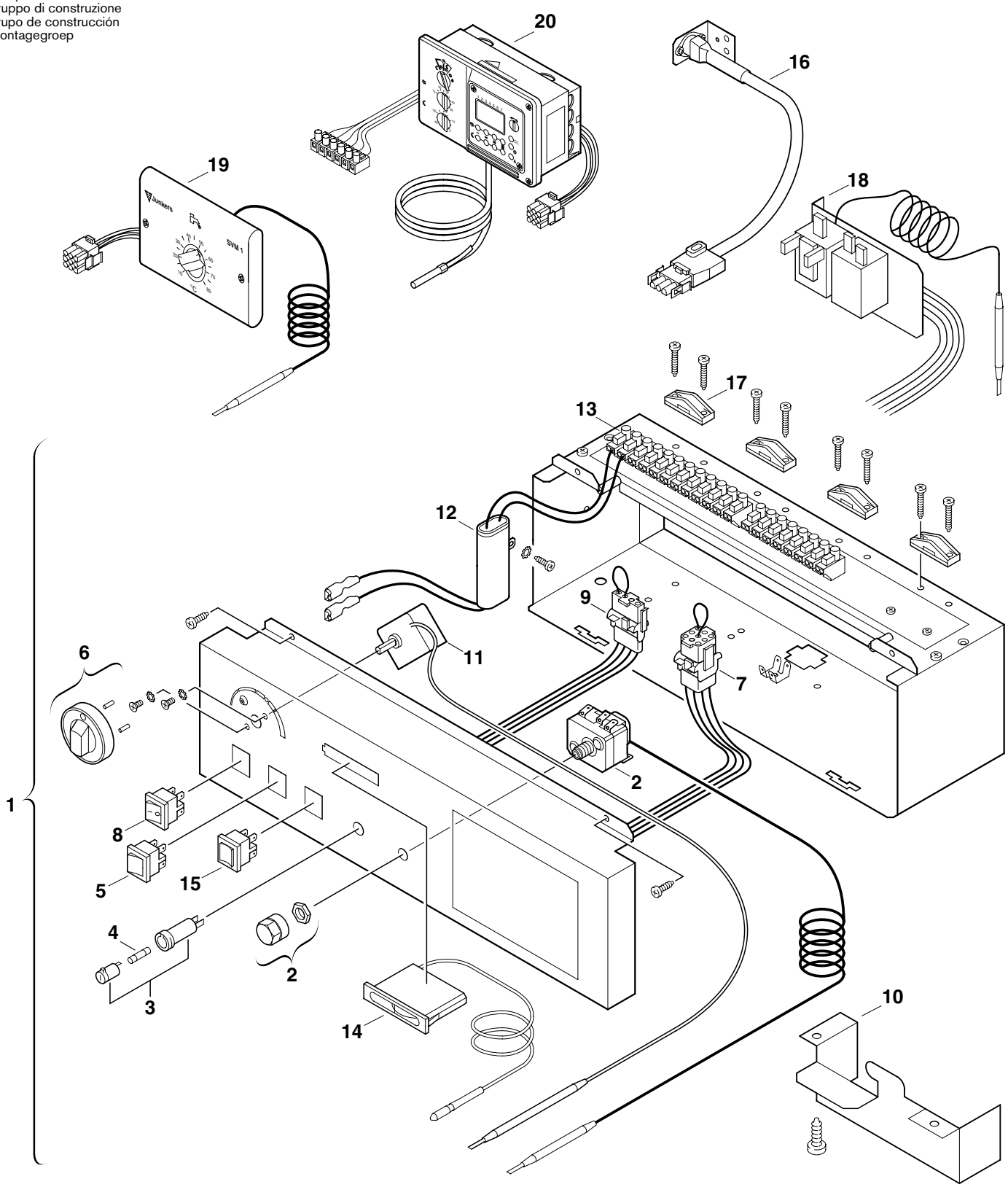

65318-6/G

K14...56-8E/EC **KN15...54-8E/EC** **Baugruppe 6**	Zeichenerklärungen Remarks Remarques Osservationi Observaciones Opmerking	[ ] Preisgruppe Price group Indice de price Gruppo prezzi Grupo de precios Prijsgroep	« In Verbindung mit Pos. In connection with pos. Seulement en rapport avec pos. Unitamente a pos. En unión con pos. Afzonderlijk verkrijgbaar met pos.	▲ Hochdruck Main water pressure Haute pression Per ST Pressión normal Hoge druk	▼ Niederdruck Low water pressure Basse pression Per BP Baja presión Lage druk

item num. d'orde posiz. pos. Pos.	description dénomination descrizione designation benaming Bezeichnung	Sonder-Nr. für Ausland Typen S-Nr.	ordering No. numéro de commande n° d'ordinazione n° de pedido bestelnummer Bestell-Nr.	Preis-gruppe PG	type of gas type de gaz tipo di gas tipo de gas gassoorte Gasart	K14/KN15-8E	K22/KN23-8E	K28/KN30-8E	K34/KN36-8E	K40/KN42-8E	K45/KN48-8E	K51/KN54-8E	K56-8E	K14/KN15-8EC	K22/KN23-8EC	K28/KN30-8EC	remarks remarques osservazioni observaciones opmerkingen Bemerkungen
1	Schaltkasten ¤		8 729 011 424	58													
2	Temperaturbegrenzer		8 729 010 742	40													
3	Sicherungshalter		8 729 010 465	22													
4	Sicherung		1 904 522 745	3													T 3,15A
5	Service-Schalter		8 729 010 863	15													Sommer-Winter
6	Temperaturwählgriff		8 729 010 462	25													
7	Brückenstecker		8 729 011 611	27													X1/1
8	Netzschalter		8 729 010 467	25													
9	Brückenstecker		8 729 011 612	27													MOK - X2/1
10	Steckerabzugssicherung		8 729 010 826	18													
11	Temperaturregler		8 729 010 461	33													
12	Entstörfilter		8 729 010 782	36													
13	Klemmleiste		8 729 010 481	19													
14	Thermometer		8 729 010 489	31													
15	Service-Schalter		8 729 010 488	20													STB/AUTO-Test
16	Abgasüberwachung		8 729 010 759	27													85 °C
16	Abgasüberwachung	7192	7 719 001 840														65 °C
17	Zugentlastersatz		8 729 010 473	21													4 Stück
18	MB40		7 719 001 387														Minimaltemperaturbegr.
19	SVM1		7 719 001 317														Speichervorrangmodul
20	TA120E1		7 719 001 318														Steuerung
20	TA122E2		7 719 001 390														Steuerung

¤ Komplett
Assembly
Complet
Completo
Completo
Kompleet

(1) Kennzahl
Code No.
Référence
Marcato
Indicativo
Kode

( ) ohne Kennzahl
without Code No.
sans référence
senza marcato
sin indicativo
zonder kode

(s) Schwarz
Black
Noir
Nero
Negro
Zwart

(bl) Blau
Blue
Bleu
Blu
Azul
Blauw

(r) Rot
Red
Rouge
Rosso
Rojo
Rood

(br) Braun
Brown
Brun
Marrone
Marrón
Bruin

✦ ohne Abbildung
without illustration
sans illustration
senza illustrazione
sin ilustración
zonder Afbeelding

K14...56-8E/EC
KN15...54-8E/EC
Baugruppe 6

Bestellnummer	Typformel
7 715 130 010 965	KN15-8E23S2892
7 715 130 010 980	KN15-8E23S5292
7 715 130 010 983	KN15-8E23S5392
7 715 130 010 985	KN15-8E23S6192
7 715 130 010 975	KN15-8E23S7292
7 715 130 010 981	KN15-8E23S7392
7 715 230 152 965	KN23-8E23S2892
7 715 230 152 984	KN23-8E23S5092
7 715 230 152 980	KN23-8E23S5292
7 715 230 152 983	KN23-8E23S5392
7 715 230 152 985	KN23-8E23S6192
7 715 230 152 975	KN23-8E23S7292
7 715 230 152 981	KN23-8E23S7392
7 715 330 276 965	KN30-8E23S2892
7 715 330 276 984	KN30-8E23S5092
7 715 330 276 980	KN30-8E23S5292
7 715 330 276 983	KN30-8E23S5392
7 715 330 276 985	KN30-8E23S6192
7 715 330 276 975	KN30-8E23S7292
7 715 330 276 981	KN30-8E23S7392
7 715 330 277 965	KN36-8E23S2892
7 715 330 277 984	KN36-8E23S5092
7 715 330 277 980	KN36-8E23S5292
7 715 330 277 983	KN36-8E23S5392
7 715 330 277 985	KN36-8E23S6192
7 715 330 277 975	KN36-8E23S7292
7 715 330 277 981	KN36-8E23S7392
7 715 430 013 965	KN42-8E23S2892
7 715 430 013 984	KN42-8E23S5092
7 715 430 013 980	KN42-8E23S5292
7 715 430 013 983	KN42-8E23S5392
7 715 430 013 985	KN42-8E23S6192
7 715 430 013 975	KN42-8E23S7292
7 715 430 013 981	KN42-8E23S7392

Bestellnummer	Typformel
7 715 430 055 965	KN48-8E23S2892
7 715 430 055 984	KN48-8E23S5092
7 715 430 055 980	KN48-8E23S5292
7 715 430 055 983	KN48-8E23S5392
7 715 430 055 985	KN48-8E23S6192
7 715 430 055 975	KN48-8E23S7292
7 715 430 055 981	KN48-8E23S7392
7 715 430 085 965	KN54-8E23S2892
7 715 430 085 984	KN54-8E23S5092
7 715 430 085 980	KN54-8E23S5292
7 715 430 085 983	KN54-8E23S5392
7 715 430 085 985	KN54-8E23S6192
7 715 430 085 975	KN54-8E23S7292
7 715 430 085 981	KN54-8E23S7392
7 715 130 012 965	KN15-8EC23S2892
7 715 130 012 980	KN15-8EC23S5292
7 715 130 012 983	KN15-8EC23S5392
7 715 130 012 985	KN15-8EC23S6192
7 715 130 012 975	KN15-8EC23S7292
7 715 130 012 981	KN15-8EC23S7392
7 715 230 154 965	KN23-8EC23S2892
7 715 230 154 984	KN23-8EC23S5092
7 715 230 154 980	KN23-8EC23S5292
7 715 230 154 983	KN23-8EC23S5392
7 715 230 154 985	KN23-8EC23S6192
7 715 230 154 975	KN23-8EC23S7292
7 715 230 154 981	KN23-8EC23S7392
7 715 330 279 965	KN30-8EC23S2892
7 715 330 279 984	KN30-8EC23S5092
7 715 330 279 980	KN30-8EC23S5292
7 715 330 279 983	KN30-8EC23S5392
7 715 330 279 985	KN30-8EC23S6192
7 715 330 279 975	KN30-8EC23S7292
7 715 330 279 981	KN30-8EC23S7392

Bestellnummer	Typformel
7 715 130 011 979	K14-8E23S5992
7 715 130 011 977	K14-8E23S6392
7 715 130 011 986	K14-8E23S7192
7 715 230 153 979	K22-8E23S5992
7 715 230 153 977	K22-8E23S6392
7 715 230 153 986	K22-8E23S7192
7 715 330 152 979	K28-8E23S5992
7 715 330 152 977	K28-8E23S6392
7 715 330 152 986	K28-8E23S7192
7 715 330 278 979	K34-8E23S5992
7 715 330 278 977	K34-8E23S6392
7 715 330 278 986	K34-8E23S7192
7 715 430 014 979	K40-8E23S5992
7 715 430 014 977	K40-8E23S6392
7 715 430 014 986	K40-8E23S7192
7 715 430 048 979	K45-8E23S5992
7 715 430 048 977	K45-8E23S6392
7 715 430 048 986	K45-8E23S7192
7 715 430 056 979	K51-8E23S5992
7 715 430 056 977	K51-8E23S6392
7 715 430 056 986	K51-8E23S7192

7 715 130 013 979	K14-8EC23S5992
7 715 130 013 977	K14-8EC23S6392
7 715 130 013 986	K14-8EC23S7192
7 715 230 155 979	K22-8EC23S5992
7 715 230 155 977	K22-8EC23S6392
7 715 230 155 986	K22-8EC23S7192
7 715 330 153 979	K28-8EC23S5992
7 715 330 153 977	K28-8EC23S6392
7 715 330 153 986	K28-8EC23S7192